37 421 000 **TECTRON RONDO DISPOSITIVO ELETTRONICO AD INFRAROSSI PER ORINATOIO**

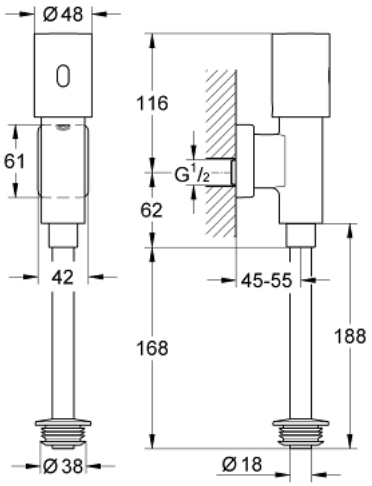

DESCRIZIONE PRODOTTO

- Colore: cromo
- sensore IR bi-direzionale per impostazione e controllo dei parametri di funzionamento e assistenza
- alimentazione batteria litio 6V - tipo CR-P2
- durata della batteria: circa 7 anni (150 cicli al giorno)
- sede in metallo
- montaggio esterno
- pressione dinamica min 0,5 bar
- pressione di esercizio max 10 bar
- con rubinetto di chiusura incorporato
- tubo di sciacquo con morsetto interno in gomma
- spia di controllo della batteria
- 7 programmazioni
- sciacquo automatico
- modalità di pulizia
- funzioni e settaggi addizionali con telecomando 36 407
- tempo di sciacquo regolabile manualmente o con telecomando
- marchio CE

37 421 000 **TECTRON RONDO DISPOSITIVO ELETTRONICO AD INFRAROSSI PER ORINATOIO**

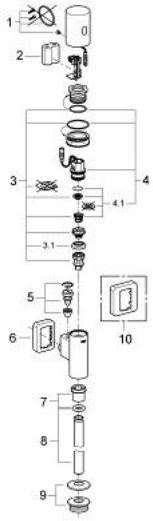

PARTI DI RICAMBIO , ottobre 2012 – now

1: Set viti (Ordine n. 42422000)

2: Batteria (Ordine n. 42886000)

3: Pistone (Ordine n. 42797000)

3.1: Manicotto (Ordine n. 4376500M)

4: Elettrovalvola (Ordine n. 42438000)

4.1: Trasformatore per specchio (Ordine n. 43581000)

5: Arresto (Ordine n. 43393000)

6: Rosetta (Ordine n. 66734000)

7: Dado (Ordine n. 42344000)

8: Tubo di scarico per orinatoio (Ordine n. 37035000)

9: Adattatore per orinatoio (Ordine n. 43818000)

10: Rosetta (Ordine n. 37391000)*

* Accessori speciali