37 324 001 **TECTRON SKATE DISPOSITIVO ELETTRONICO AD INFRAROSSI PER ORINATOIO**

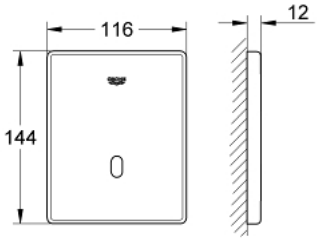

DESCRIZIONE PRODOTTO

- Colore: cromo
- sensore IR bi-direzionale per impostazione e controllo dei parametri di funzionamento e assistenza
- alimentazione batteria litio 6V - tipo CR-P2
- durata della batteria: circa 7 anni (150 cicli al giorno)
- cartuccia con elettrovalvola e filtro
- piastra frontale 116 x 144 mm
- pressione dinamica min 0,5 bar
- pressione di esercizio max 10 bar
- spia di controllo della batteria
- 7 programmazioni
- sciacquo automatico
- modalità di pulizia
- funzioni e settaggi addizionali con telecomando 36 407
- tempo di sciacquo regolabile manualmente o con telecomando
- parte esterna
- per corpo incasso universale/GROHE Rapido U o Rapido UMB
- marchio CE

37 324 001 **TECTRON SKATE DISPOSITIVO ELETTRONICO AD INFRAROSSI PER ORINATOIO**

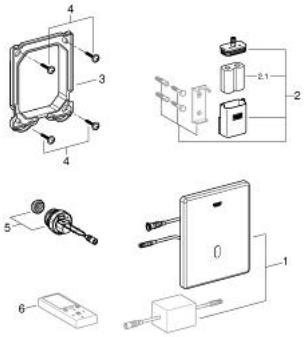

PARTI DI RICAMBIO , marzo 2016 – now

1: piastra di copertura + elettr. (Ordine n. 42452000)

2: Vano batterie (Ordine n. 42393000)

2.1: Batteria (Ordine n. 42886000)

3: Telaio di supporto (Ordine n. 66845000)

4: Vite (Ordine n. 6636200M)

5: Elettrovalvola (Ordine n. 66859000)

6: Telecomando (Ordine n. 36407001)*

* Accessori speciali