34 705 000 **GROHTHERM SMARTCONTROL SET DOCCIA RAINSHOWER SMARTACTIVE 310**

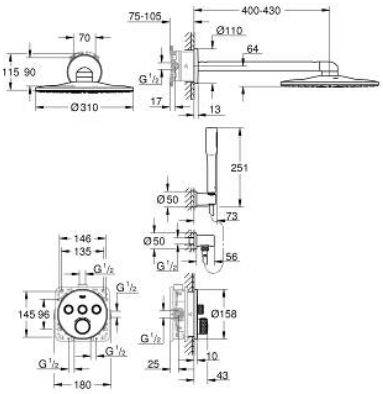

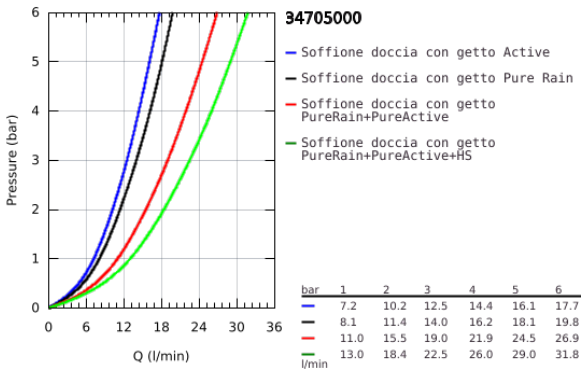

DESCRIZIONE PRODOTTO

- Colore: cromo
- composto da:
- Grohtherm SmartControl parte esterna
- miscelatore termostatico a 3 vie (29 121 000)
- GROHE Rapido SmartBox art. 35 600/35 604
- Rainshower 310 SmartActive set doccia (art. 26 475) con soffione doccia a 2 getti, braccio doccia a parete da 400 mm, corpo incasso per soffione doccia (art. 26 483 000)
- manopola Euphoria Cosmopolitan Stick (27 367 000)
- Rainshower supporto a muro (art. 27 074 000)
- Rainshower raccordo erogatore con attacco da 1/2" (art. 27 057 000)
- flessibile Silverflex 1500 mm (28 364 001)

34 705 000 **GROHTHERM SMARTCONTROL SET DOCCIA RAINSHOWER SMARTACTIVE 310**

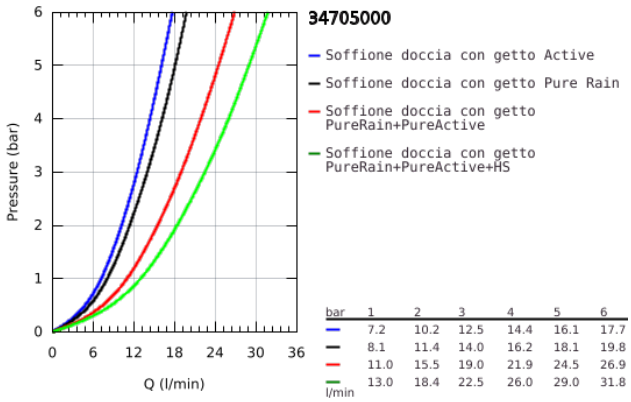

bar	1	2	3	4	5	6
	7.2	10.2	12.5	14.4	16.1	17.7
	8.1	11.4	14.0	16.2	18.1	19.8
	11.0	15.5	19.0	21.9	24.5	26.9
l/min	13.0	18.4	22.5	26.0	29.0	31.8