31 346 000 **GROHE BLUE K7 PROFESSIONAL RUBINETTO MULTIFUNZIONE**

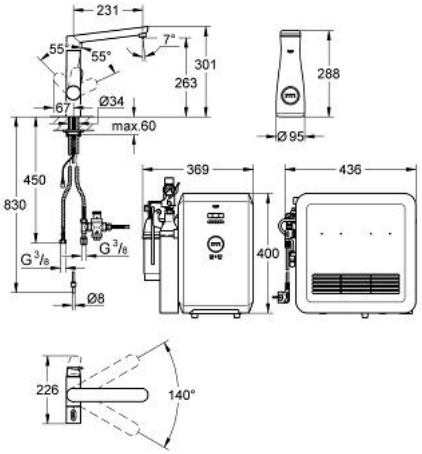

DESCRIZIONE PRODOTTO

- Colore: cromo
- GROHE Blue K7 miscelatore monocomando per lavello con sistema filtrante dell'acqua
- maniglia separata per i tre livelli di gasatura
- acqua naturale fresca, acqua leggermente frizzante e frizzante fredda
- testata da 1/2"
- cartuccia a dischi ceramici da 35 mm con tecnologia GROHE SilkMove
- dotato di serie di limitatore di portata regolabile
- bocca girevole
- angolo di rotazione 140°
- 2 canali di erogazione dell'acqua separati per acqua corrente miscelata e acqua filtrata
- protezione IP 55
- marchio CE
- alimentatore principale 100 - 240 V AC / §50 / 60 Hz con sicurezza a basso voltaggio (SELV) / §6 V DC per filtrare cambiamento unità di visualizzazione
- utilizzabile con GROHE Blue filtro taglia S, GROHE Blue filtro taglia M e e GROHE Blue filtro L
- GROHE Blue Cube
- GROHE Blue refrigeratore 270 Watt, 230 V, 50 Hz
- GROHE Blue 600 l filtro
- GROHE Blue filtro capacità 600 l o 1 anno di utilizzo
- GROHE Blue bombola CO_2 da 425 g
- GROHE Blue caraffa in cristallo da 1l.

31 346 000 **GROHE BLUE K7 PROFESSIONAL RUBINETTO MULTIFUNZIONE**

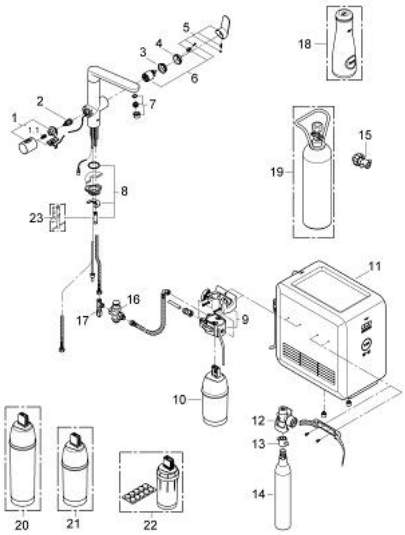

PARTI DI RICAMBIO , agosto 2012 – now

1: Manopola (Ordine n. 46652000)

1.1: Inserto a scatto (Ordine n. 0538600M)

2: Testina (Ordine n. 46713000)

3: Raccordo filettato (Ordine n. 46460000)

4: Cappuccio (Ordine n. 46116000)

5: Leva (Ordine n. 46729000)

6: Cartuccia (Ordine n. 46374000)

7: Mousseur (Ordine n. 48196000)

8: Gruppo di serraggio astina (Ordine n. 46671000)

9: Testata filtro (Ordine n. 64508000)

10: Filtro Ultrasafe (Ordine n. 40404000)

11: Refrigeratore e gasatore (Ordine n. 40554000)

12: Indicatore pressione (Ordine n. 46717000)

12.1: Adattatore bombola CO_2 (Ordine n. 40962000)

13: Adattatore (Ordine n. 40453000)

14: Bombola CO_2 da 425 g (4 pezzi) (Ordine n. 40422000)

15: Adattatore (Ordine n. 40454000)

16: Riduttore di pressione (Ordine n. 40452000)

17: Raccordo a T originale WAS® 3/8" (Ordine n. 41007000)

18: Caraffa (Ordine n. 40405000)*

19: Bombola CO_2 da 2 kg (Ordine n. 40423000)*

20: Filtro Ultrasafe (Ordine n. 40412000)*

21: Filtro Ultrasafe (Ordine n. 40430000)*

22: Cartuccia per pulizia (Ordine n. 40434000)*

23: Chiave fissa di montaggio (Ordine n. 19017000)*

* Accessori speciali