27 578 20E **TEMPESTA COSMOPOLITAN 100 SET ASTA DOCCIA A 2 GETTI**

DESCRIZIONE PRODOTTO

- Colore: cromo
- manopola doccia (art. 27 571 20E)
- asta doccia da 600 mm (art. 27 521)
- flessibile Relexaflex da 1750 mm (28 154 002)
- con tecnologia GROHE Water Saving (portata limitata a 5,7 l/min)
- GROHE DreamSpray per un getto sempre perfetto
- sistema anticalcare SpeedClean

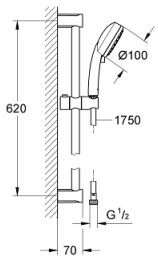

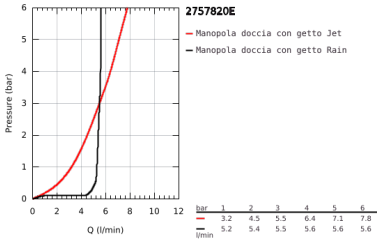

27 578 20E **TEMPESTA COSMOPOLITAN 100 SET ASTA DOCCIA A 2 GETTI**

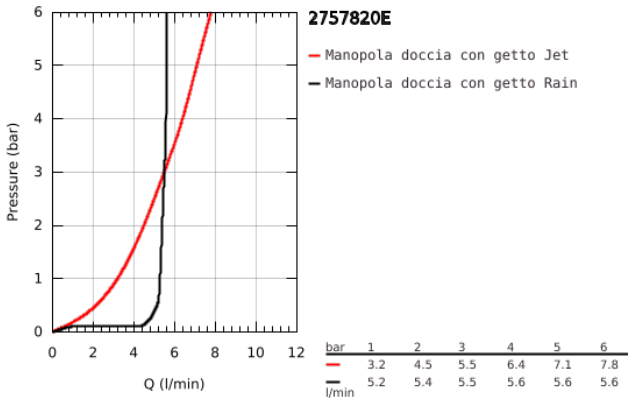

bar	1	2	3	4	5	6
—	3.2	4.5	5.5	6.4	7.1	7.8
—	5.2	5.4	5.5	5.6	5.6	5.6
l/min						

27 578 20E **TEMPESTA COSMOPOLITAN 100 SET ASTA DOCCIA A 2 GETTI**

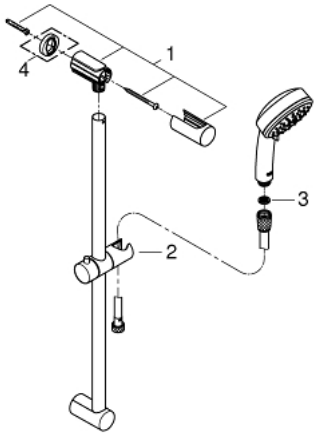

PARTI DI RICAMBIO , marzo 2017 – now

1: Supporto per asta doccia (Ordine n. 48092000)

2: Elemento scorrevole (Ordine n. 48093000)

3: Filtro (Ordine n. 0700200M)

4: Distanziatore (Ordine n. 48051000)*

* Accessori speciali