25 251 BE1 **ESSENCE MISCELATORE MONOCOMANDO BORDO VASCA A 4 FORI**

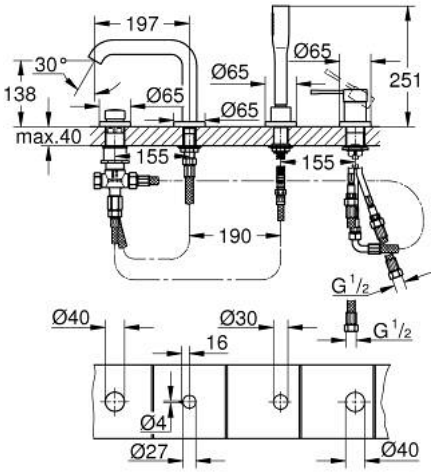

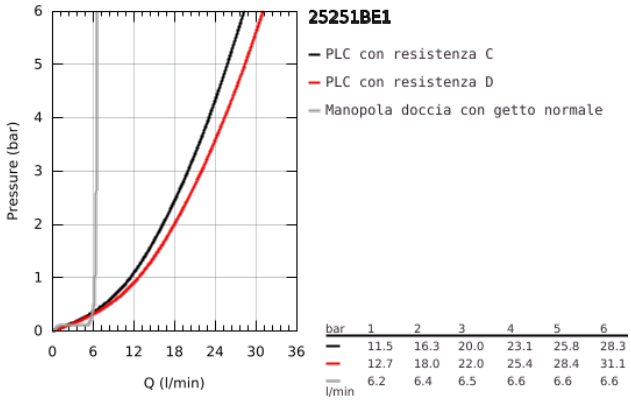

bar	1	2	3	4	5	6
—	11.5	16.3	20.0	23.1	25.8	28.3
—	12.7	18.0	22.0	25.4	28.4	31.1
— l/min	6.2	6.4	6.5	6.6	6.6	6.6

DESCRIZIONE PRODOTTO

- Colore: nichel lucido
- cartuccia a dischi ceramici da 35 mm con tecnologia GROHE SilkMove
- dotato di serie di limitatore di temperatura
- GROHE Long-Life, finitura brillante e resistente
- fissaggio bocca pre assemblato
- miscelatore monocomando
- bocca vasca con mousseur
- deviatore vasca-doccia/doccia
- manopola doccia in metallo
- flessibile doccia metallico lunghezza 2000 m (sempre cromo indipendentemente dalla finitura)
- flessibile di collegamento
- opzione di utilizzo art. 29 037 000
- REFERENZA DEDICATA AL CANALE TRADIZIONALE